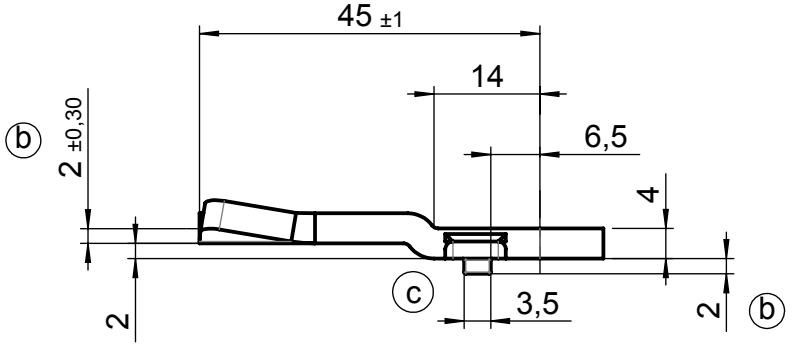

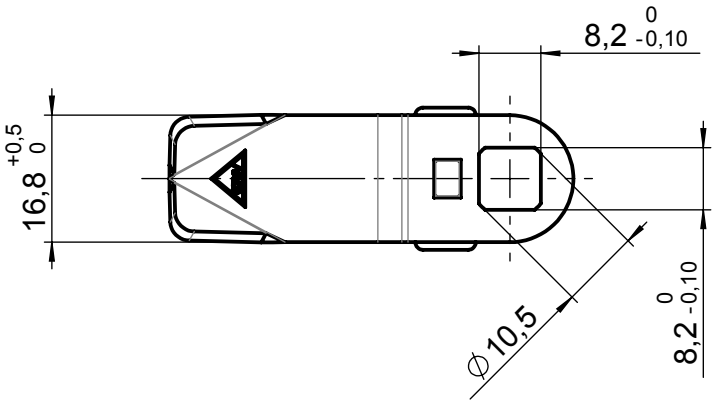

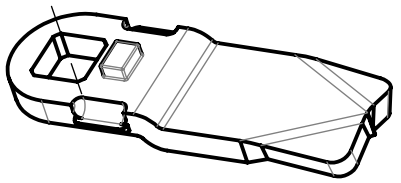

Fe / Zn 8 cB
verzinkt, blau chromatiert, 8my

[mm] Roh- / Ausgangsteil	Zul. Abw.	Oberflächen ISO 1302	Werkstoff DD11 (StW 22) STUV Mat.-Nr. --- Abmessung 24,49 g cm³

					Datum	Name
				Bearb.	23.10.06	t.mai
				Gepr.	14.05.18	t.mai
				Norm		
c	Seite der Eindrückungen korrig.	14.05.18	Teke			
b	Maß 2,30 in 2 geä. Maß 2 hinzu	07.11.16	Teke			
a	TA: 2482; Breite 16,8 war 17,2	08.01.13	Teke			
Zust.	Änderung	Datum	Name			

Steinbach & Vollmann
GmbH + Co. KG
42579 Heiligenhaus
www.stuv.de

Benennung
Zunge
G18=H20; K=2; L=45

Maßstab 1:1
Format A4H

Zeichnungsnummer
02005270

Blatt 01 von Bl.

Urspr.: 020052700000
Ers. f.:
Ers. d.:

Weitergabe sowie Vervielfältigung dieses Dokuments, Verwertung und Mitteilung seines Inhalts sind verboten, soweit nicht ausdrücklich gestattet. Alle Rechte vorbehalten nach DIN34