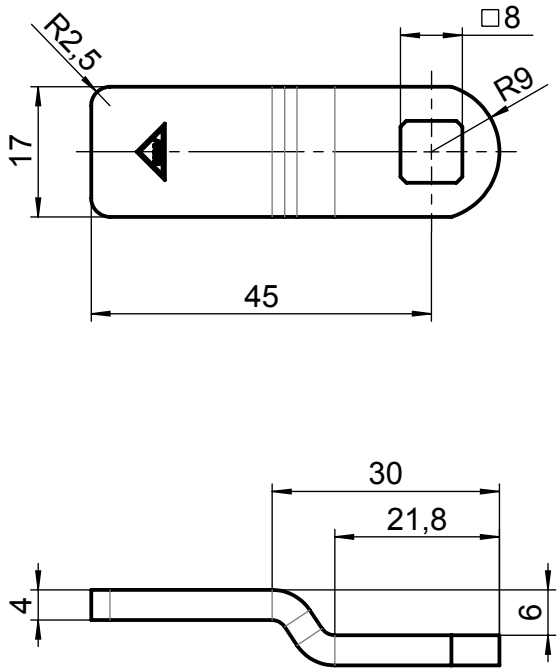

Fe / Zn 12 cA
verzinkt, farblos chromatiert 12my

[mm] Roh- / Ausgangsteil	Zul. Abw. ISO 6930-T1 m	Oberflächen ISO 1302	Werkstoff STUV Mat.-Nr. M4090051 DD11 (StW 22) warmgewalzt, EN 10051/10111, gebeizt Bandstahl 28,02 g Abmessung 16,8 +0,50 x 4 0, cm³

	Datum	Name
Bearb.	29.07.14	m.cordola
Gepr.	30.07.14	p.altenburg
Norm		

Benennung
Zunge
K=6; L=45

Maßstab 1:2
Format A4H

Steinbach & Vollmann
GmbH + Co. KG
42579 Heiligenhaus
www.stuv.de

Zeichnungsnummer
02067060

Blatt 01 von 1 Bl.

Zust.	Änderung	Datum	Name
XII			

Urspr.: 020670600000
Ers. f.:
Ers. d.:

Weitergabe sowie Vervielfältigung dieses Dokuments, Verwertung und Mitteilung seines Inhalts sind verboten, soweit nicht ausdrücklich gestattet. Alle Rechte vorbehalten nach DIN34