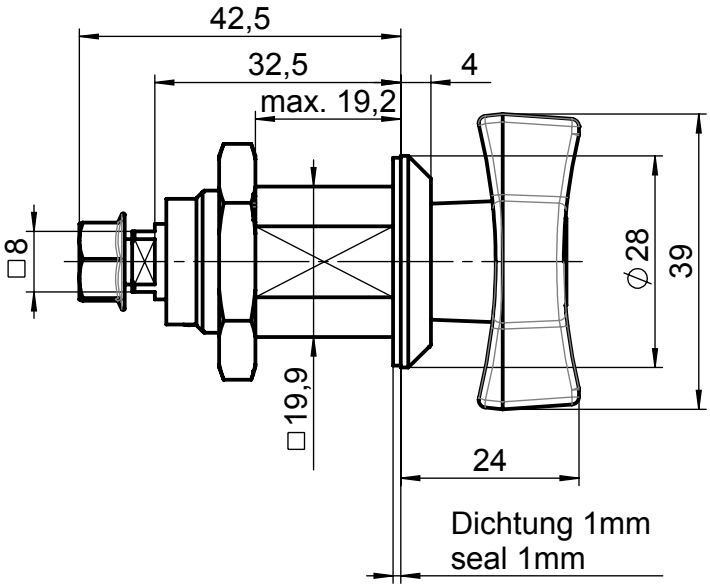

Gehäuse und Einsatz Druckguss verchromt
Achse St verzinkt
Knebelgriff aus Polyamid
Schwenkbewegung ca.90°, Anzug ca. 5mm
Positionsanzeige
mit Dichtung Schutzart IP 65

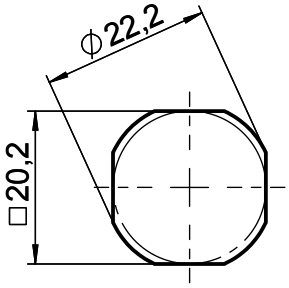

Lochbild

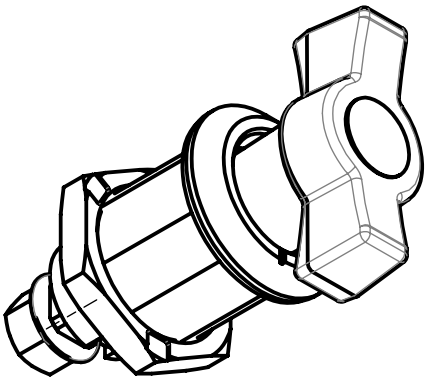

0

[mm]	Roh- / Ausgangsteil			Zul. Abw.	Oberflächen ISO 1302	Werkstoff / Abmessung	STUV Mat.-Nr. --- / 0 g / 0, cm³
					Datum	Name	Benennung: Drehriegel mit Knebelgriff
				Bearb.	01.03.2006	j.zinn	Maßstab 1:1
				Gepr.	07.03.13	m.teke	Format A4H
				Norm			
				Steinbach & Vollmann GmbH + Co. KG 42579 Heiligenhaus www.stuv.de			Zeichnungsnummer 03700910
b	TÄ2592-an Lieferzustand angep.	28.01.13	Mai				Blatt 01 von 1 Bl.
a	Fächerscheibe entfällt	07.02.08	Zinn				
XII Zust.	Änderung	Datum	Name	Urspr.: 037009100000		Ers. f.:	Ers. d.:

Weitergabe sowie Vervielfältigung dieses Dokuments, Verwertung und Mitteilung seines Inhalts sind verboten, soweit nicht ausdrücklich gestattet. Alle Rechte vorbehalten nach DIN34