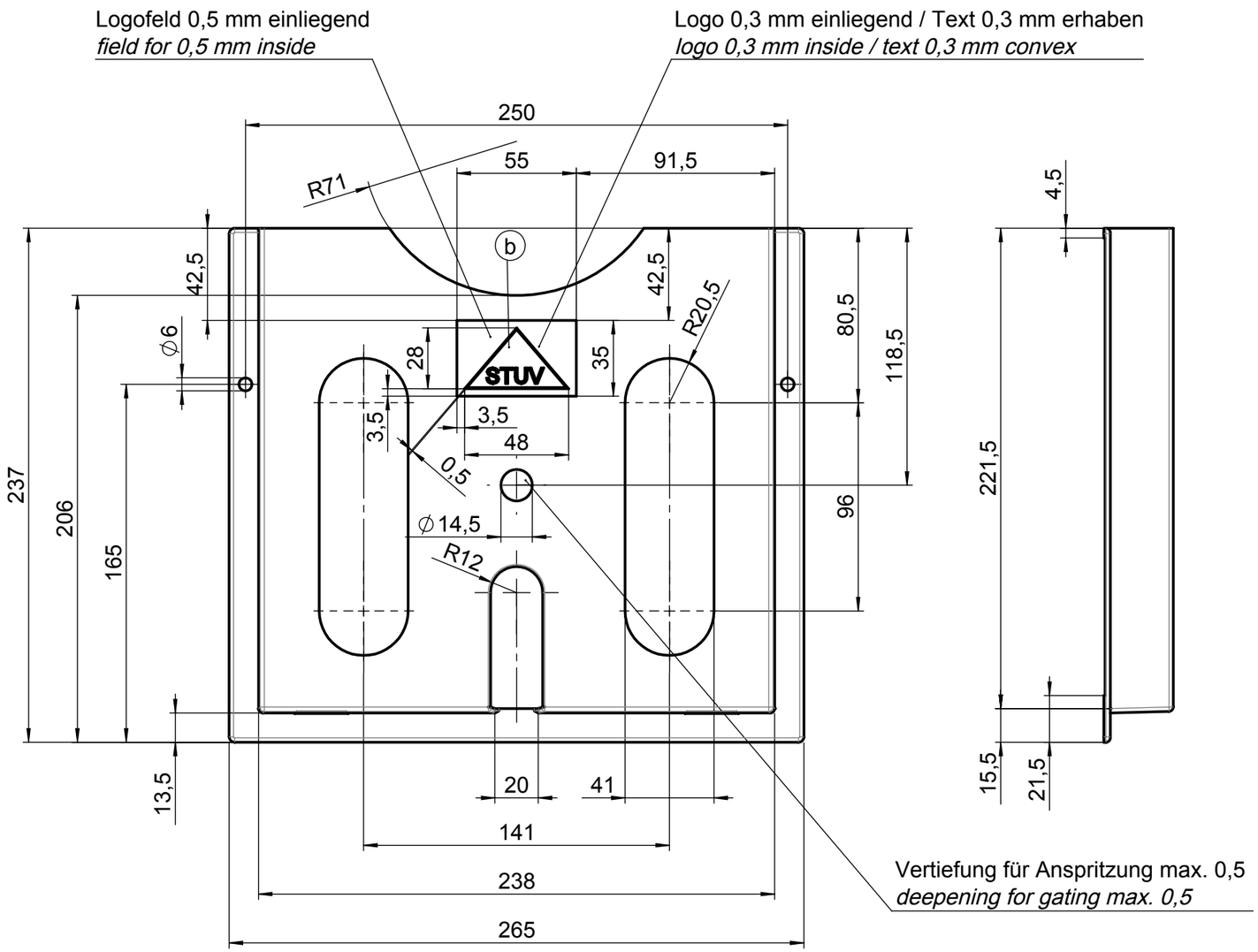

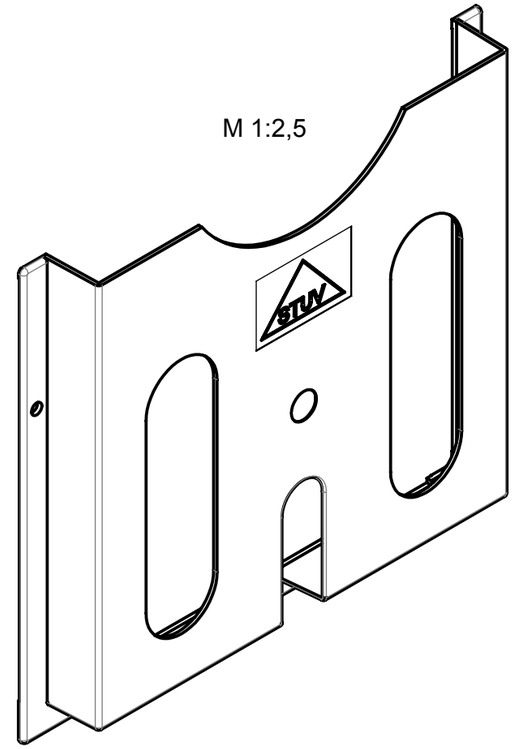

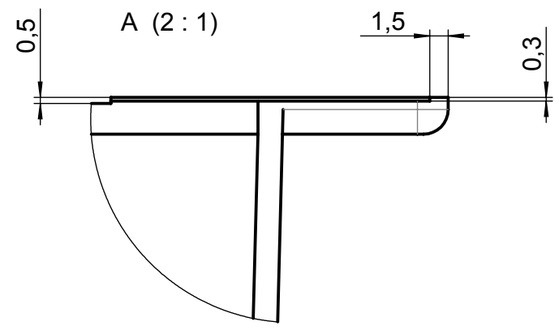

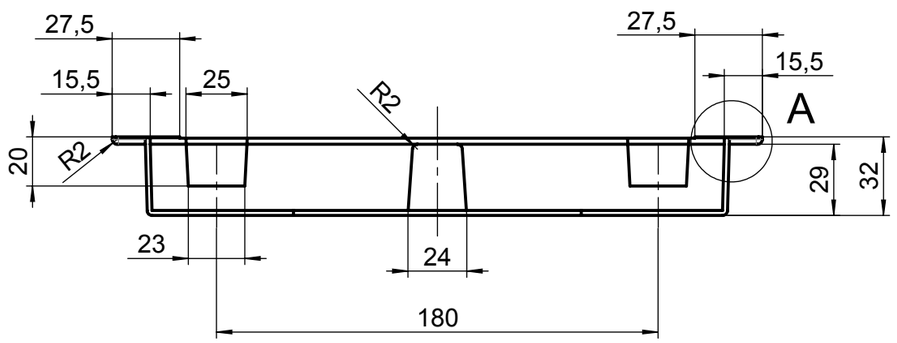

RAL 7035
Lichtgrau / light grey

0

[mm]		Roh- / Ausgangsteil		Zul. Abw.		Oberflächen ISO 1302	Werkstoff Polystyrol / polystrene STUV Mat.-Nr. --- Abmessung 0 g 0, cm³
					Datum	Name	Benennung: Schaltplantasche / pocket selbstklebend / self-adhesive
				Bearb.	14.05.2007	t.mai	Maßstab 1:2,5
				Gepr.	16.01.12	t.mai	Format A3
				Norm			
				Steinbach & Vollmann GmbH + Co. KG 42579 Heiligenhaus www.stuv.de			Zeichnungsnummer 08802000
b	STUV-Zeichen aktualisiert	13.01.12	Teke				Blatt 01
a	von neuer Step-Datei erstellt	15.03.11	Mai				von 1 Bl.
Zust.	Änderung	Datum	Name	Urspr.: 088020000000			Ers. f.: Ers. d.:

XII

Weitergabe sowie Vervielfältigung dieses Dokuments, Verwertung und Mitteilung seines Inhalts sind verboten, soweit nicht ausdrücklich gestattet. Alle Rechte vorbehalten nach DIN34