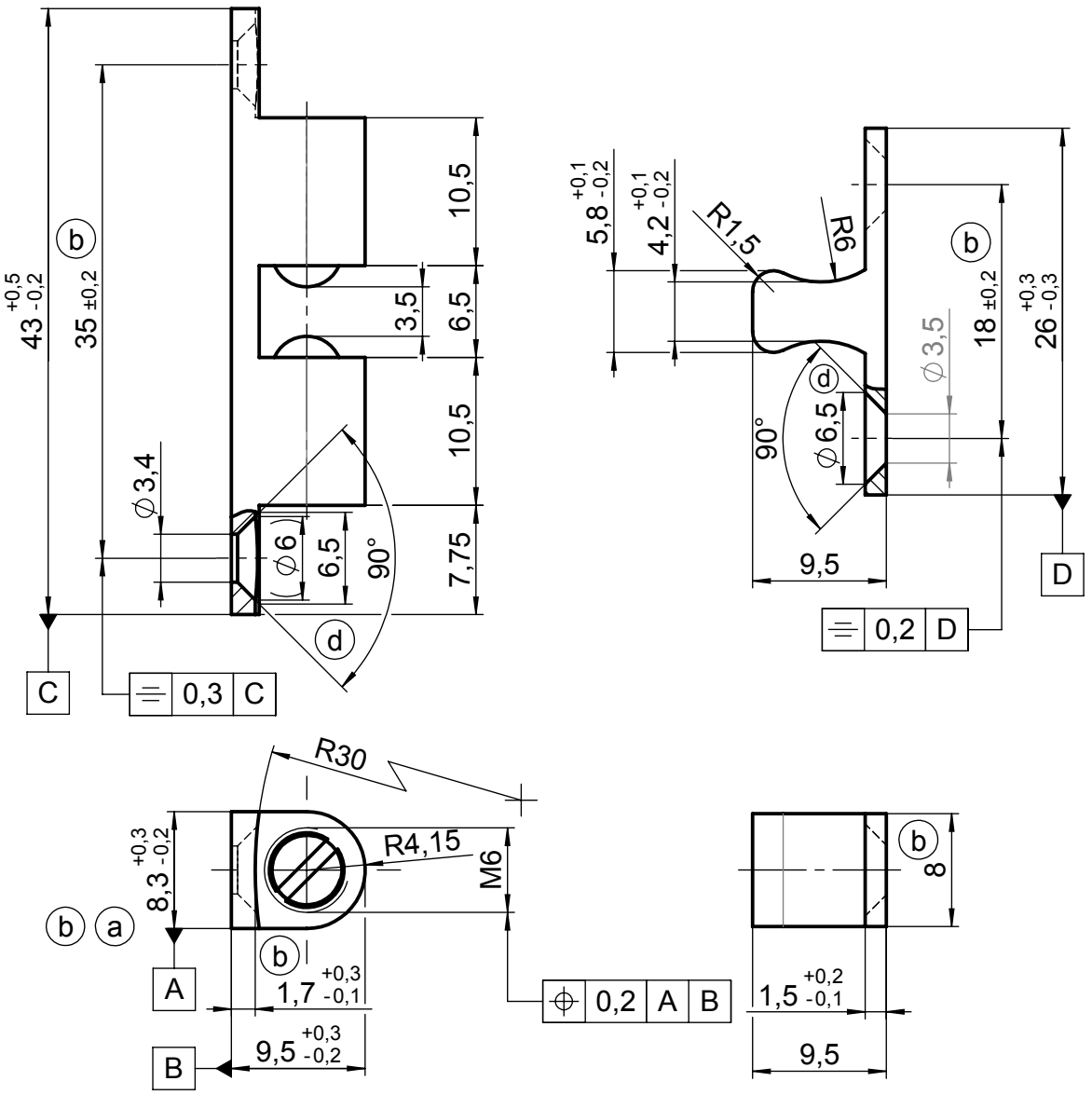

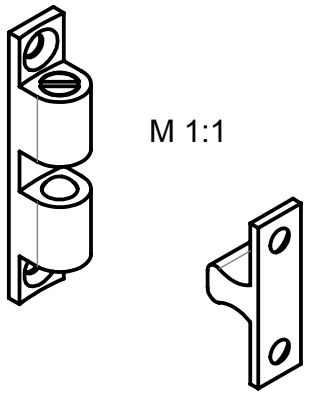

M 1:1

(c)

- Schnapper: Messig, vernickelt
- Kugel, Feder: Edelstahl

- snapper: brass, nickel plated
- ball, spring: stainless steel

[mm]	Roh- / Ausgangsteil			Zul. Abw.		Oberflächen ISO 1302	Werkstoff STUV Mat.-Nr. --- Abmessung 0 g cm³
					Datum	Name	Benennung: Doppelkugelschnäpper
				Bearb.	11.02.10	t.mai	Maßstab 2:1
				Gepr.	13.08.19	r.gottschling	Format A4H
d	TA3852-Ø3,5 war Ø4,2; Ø6,5 war Ø6	12.08.19	Teke	Norm			
c	Materialtext hinzu	16.12.16	Mai	**Steinbach & Vollmann** GmbH + Co. KG 42579 Heiligenhaus www.stuv.de			Zeichnungsnummer 37704100
b	Maße geä., Toleranzen hinzu	05.01.11	Mai				Blatt 01
a	Maß geändert	25.08.10	Mai				von Bl.
XII Zust.	Änderung	Datum	Name	Urspr.: 377041000000			Ers. f.: Ers. d.:

Weitergabe sowie Vervielfältigung dieses Dokuments, Verwertung und Mitteilung seines Inhalts sind verboten, soweit nicht ausdrücklich gestattet. Alle Rechte vorbehalten nach DIN34