AUSSENHEBEL
FÜR AUFLIEGENDE TÜREN

OUTSIDE HANDLE
FOR OFFSET DOORS

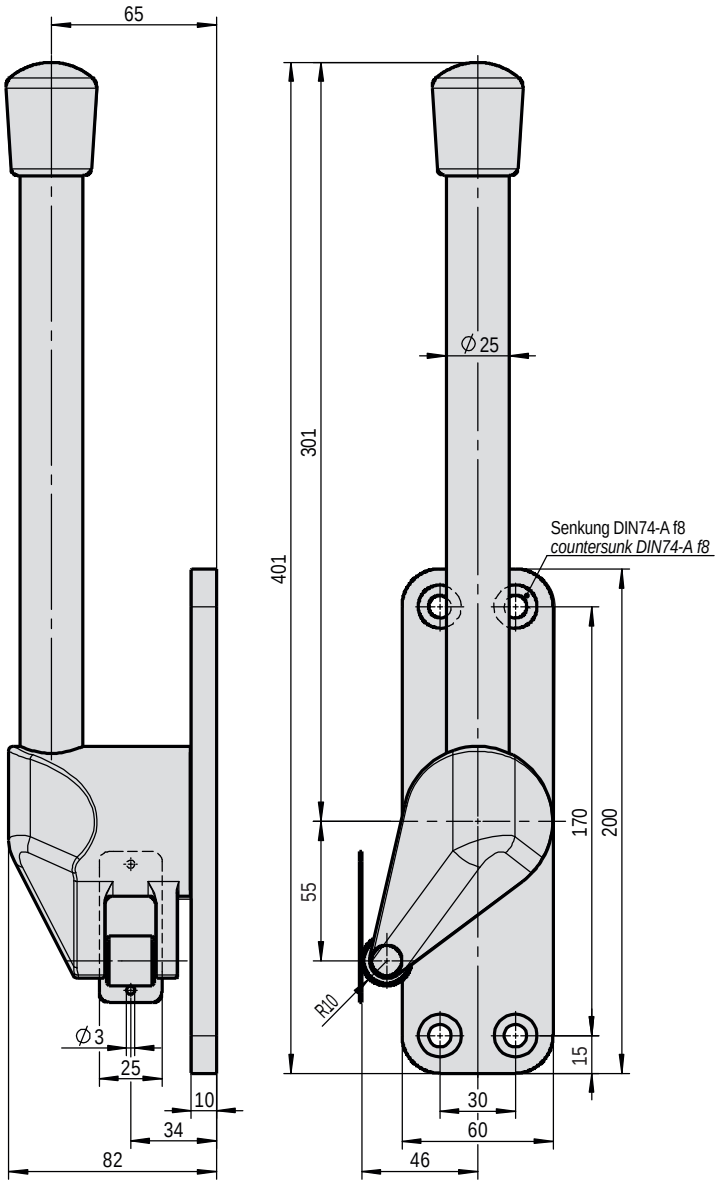

Außenhebel	***Outside handle***
Werkstoff: Edelstahl	*Material: Stainless steel*
Oberfläche: gesandstrahlt	*Surface: sand blasted*

Art. No. rechts / *right hand*	Art. No. links / *left hand*	Gewicht *Weight*
3.31.0192.1	**3.31.0192.2**	2,680 kg

Zusätzliche Informationen	*Additional information*
• für aufliegende Türen	• *for offset doors*
• mit Abdruckplatte	• *with press-off-plate*