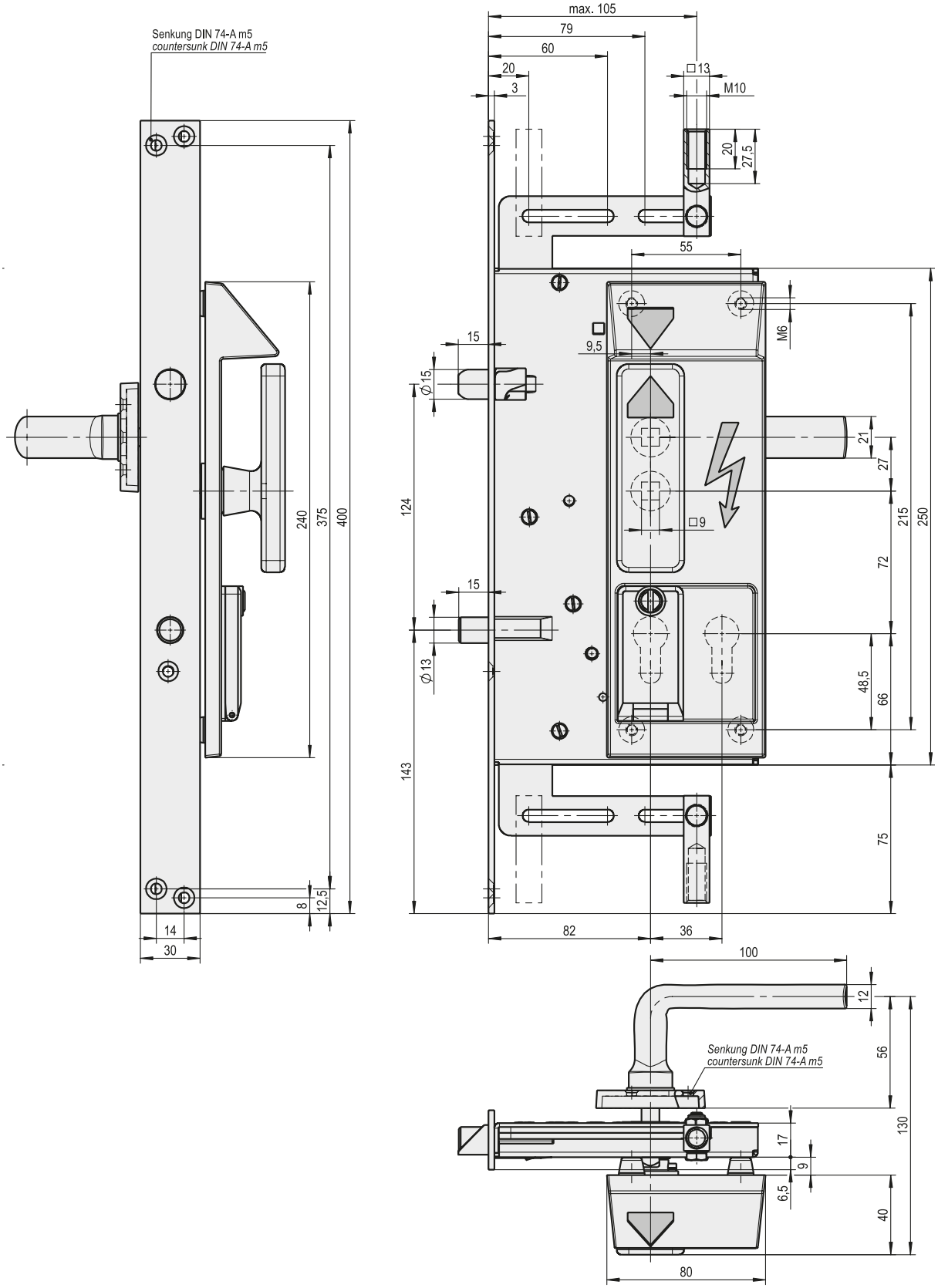
Senkung DIN 74-A m5
countersunk DIN 74-A m5
max. 105
79
60
20
3
□13
M10
20
27,5
55
M6
□9,5
15
Ø15
21
27
215
250
124
□9
72
15
Ø13
48,5
66
143
75
240
375
400
8
12,5
14
30
82
36
100
12
Senkung DIN 74-A m5
countersunk DIN 74-A m5
56
130
17
9
6,5
40
80